META META PURE Monomando de lavabo con base elevada sin válvula - Cromo

META

33 539 664

- Saliente 165 mm
- Cartucho progresivo
- Caño rígido
- Aireador redondo
- Altura máxima del conjunto 267 mm
- Altura hasta el aireador 179 mm
- Diámetro del orificio 35 mm
- 2x Latiguillo de presión M 8 x 1 enroscado, estanqueidad probada
- Caudal máx. 5,7 l/min
- Sin plomo
- Este producto puede ayudar a un edificio a cumplir con los requisitos de los sistemas de certificación ecológica de edificios: LEED®, BREEAM®, DGNB

Para su uso en lavabos de sobreencimera.

META META PURE Monomando de lavabo con base elevada sin válvula - Cromo

33 539 664

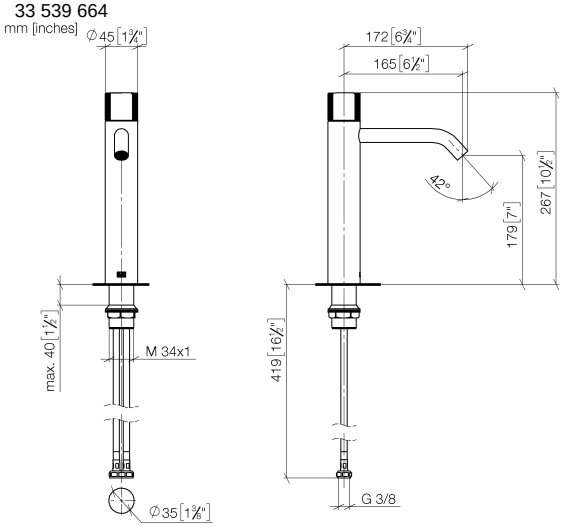

Diagrama de flujo

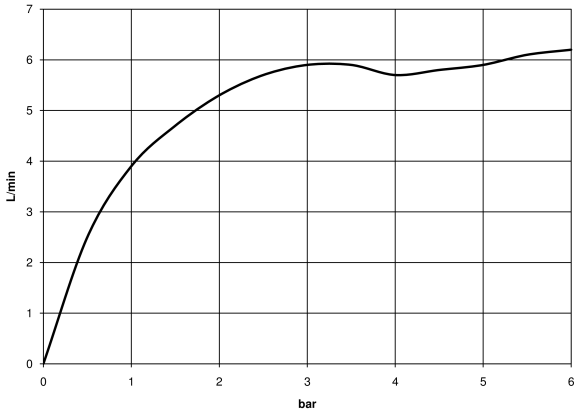

Certificado

LGA_29707. WRAS_2004015.

META META PURE Monomando de lavabo con base elevada sin válvula - Cromo

33 539 664

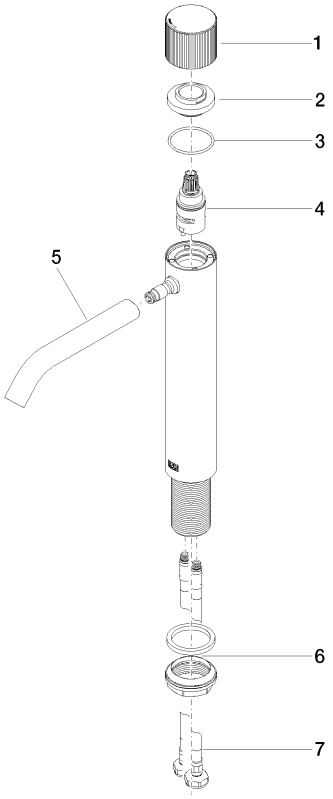

Lista de piezas de recambios

N°	Número de artículo	Denominación	Cantidad de montaje	Plazo de entrega
1	09 20 66 019-00	manilla	1	10
2	09 24 04 340-00	tuerca	1	60
3	09 14 10 034 90	sello	1	2
4	90 90 03 169 00 90	parte superior	1	2
5	90 11 06 208 00-00	caño	1	10
6	04 23 10 044 07 90	juego de fijación	1	2
7	04 30 04 101 00 90	manguera	2	2

Nos reservamos el derecho a modificar los diseños, rango de producto y especificaciones técnicas sin previo aviso
Podrá encontrar mayor información en: www.dornbracht.com +34 932 723910 iberia@dornbracht.com